45.0000.06.00.00.000 КЖ

Элемент фундамента Фо-1 (4 места)

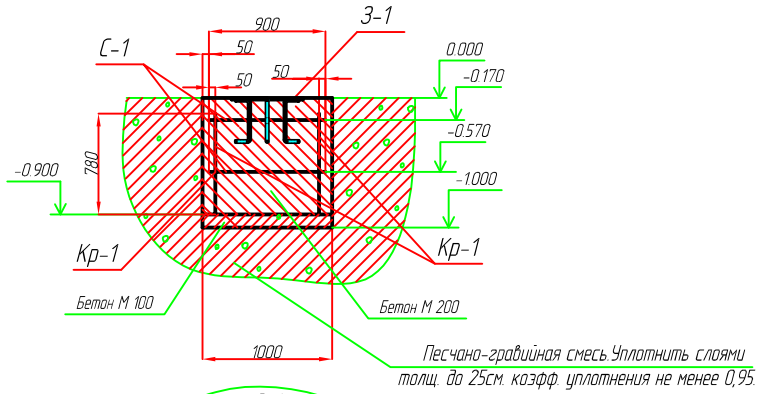

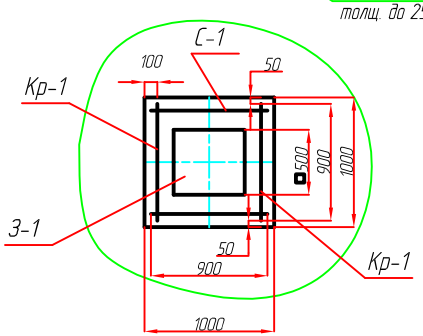

Спецификация арматуры на 1 элемент									Выборка арматуры			
Марка элементов и количество.	Марка сетки и количество шт. в 1 элемен.	N позиц.	Эскиз	⌀ мм.	Длина, мм.	К-во шт. В 1-м каркасе, сетке	К-во шт. В 1-м элементе	Общая длина мм.	На 1 элемент. ⌀ мм.	На 1 элемент. Общая длина мм.	На 1 элемент. Вес, кг.	На все элемен. вес кг.
Фо-1, 4 шт.	С-1 2 шт.	1	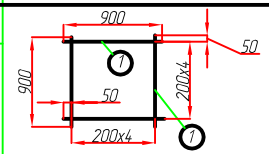	10 А-III	900	10	20	18000	10	18000	11,1	44,4
										Итого:	11,1	44,4
	Кр-1 2 шт.	2	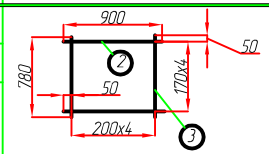	10 А-III	900	5	10	9000	10	9000	5,6	22,4
		3		10 А-III	780	5	10	7800	10	7800	4.8	19,2
										Итого:	10,4	41,6
				Общая масса арматуры на Фо-1, 4 шт.								86,0

З-1

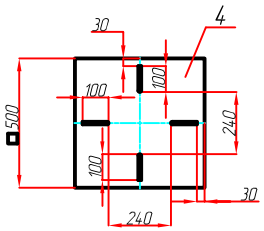

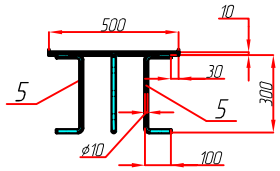

Марка	поз.	Кол-во Т	Кол-во Н	Сечение	Длина мм.	Масса, кг дет.	Масса, кг всех	Масса, кг марки	Марка стали
З-1	4	1		— 10х500	500	19.6	19.6	20.8	ГОСТ 19903-2015 Ст3псГОСТ 14637-89
	5	4		Круг ⌀10	467	0,28	1,12		ГОСТ 2590-2006 Ст3 ГОСТ 19281-89
	Масса наплавленного металла 1.5 %							0,2	

Расходуемые материалы элементов Фо-1		
Марка материала	на 1 элемент, м³	на все элементы (4шт.), м³
Бетон М 100	0,1	0,4
Бетон М 200	0,9	3,6
Песчано-гравийная смесь	1,2	4,8

Поз.2

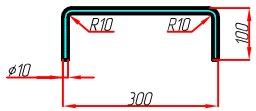

Длина развертки L=467 мм.

Отпр. марка	Масса, кг марки	Кол. марок	ИТОГО:
З-1	20,8	4	83.3
Итоговая масса, кг			83.3

1. Изготовление и приемка по ОСТ 24.940.01-90.
2. Сварные швы по ГОСТ 5264-80, электроды Э42 ГОСТ 9467-75. Катеты швов по наименьшей толщине сопрягаемых деталей.
3. Сетки, каркасы, закладные в местах соприкосновения сварить с металлоконструкциями существующего фундамента.
4. Покрытие марки З-1 : грунтовка ГФ-021 ГОСТ25129-82 на 2 слоя, цвет серый.

Изм.	Лист	№ докум.	Подп.	Дата
Разраб.		Горожанкин		
Пров.		Чубанков		
Т.контр.		Хурасова		
Н.контр.		Бородин		
Утв.		Чубанков		

45.0000.06.00.00.000 КЖ

Участок сушки песка ЛЦ
Элемент фундамента Фо-1

Лит.	Масса	Масштаб
	—	1:20

Лист 2 Листов 12

ОЗММ ТО

Копировал Формат А1