45.0000.06.00.00.000 КЖ

Элемент фундамента Фо-11 (1место)

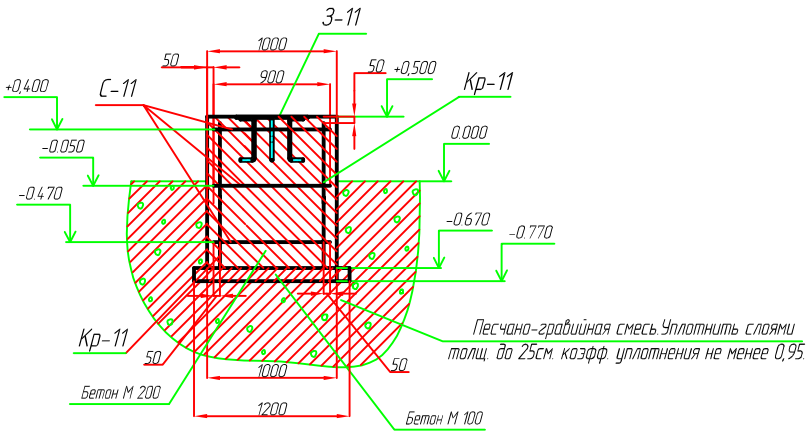

Спецификация арматуры на 1 элемент									Выборка арматуры			
Марка элементов и количество.	Марка сетки и количество шт. в 1 элемен.	N позиц.	Эскиз	Ø мм.	Длина, мм.	К-во шт. В 1-м каркасе, сетке	К-во шт. В 1-м элементе	Общая длина мм.	На 1 элемент. Ø мм.	На 1 элемент. Общая длина мм.	На 1 элемент. Вес, кг.	На все элемен. вес кг.
Фо-11, 1шт.	С-11 2 шт.	1	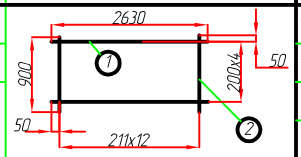	10 А-III	2630	5	10	26300	10	26300	16,2	16,2
		2		10 А-III	900	5	10	9000	10	9000	5,5	5,5
										Итого:	21,7	21,7
	Кр-11 2 шт.	3	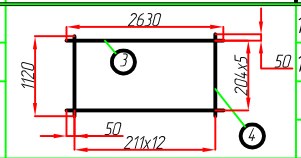	10 А-III	2630	6	12	31560	10	31560	19,5	19,5
		4		10 А-III	1120	13	26	29120	10	29120	17,9	17,9
										Итого:	37,4	37,4
				Общая масса арматуры на Фо-11, 1шт.								59,1

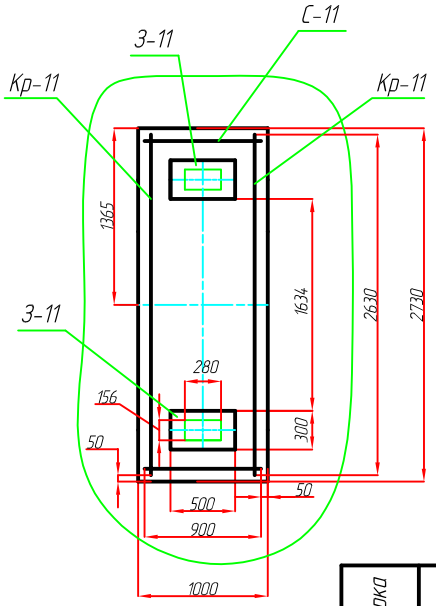

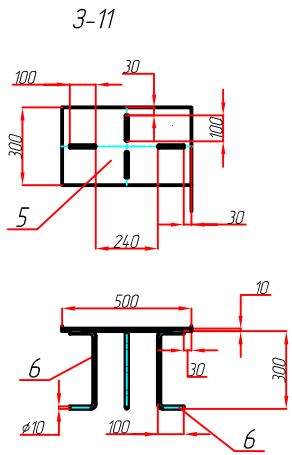

Поз.6

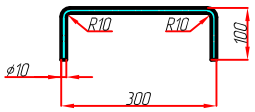

Длина развертки L=467 мм.

Расходуемые материалы элементов Фо-11		
Марка материала	на 1 элемент, м³	на все элементы (1шт.), м³
Бетон М 100	0,33	0,33
Бетон М 200	3,2	3,2
Песчано-гравийная смесь	4,6	4,6

Отпр. марка	Масса, кг марки	Кол. марок	Итого:
З-11	13,1	2	26,2
	Итоговая масса, кг		26,2

Марка	поз.	Кол-во Т	Кол-во Н	Сечение	Длина мм.	Масса, кг дет.	Масса, кг всех	Масса, кг марки	Марка стали
З-11	5	1		— 10 х 300	500	11,8	11,8	13,1	ГОСТ 19903-2015 / СтЗпсГОСТ 14637-89
	6	4		Круг Ø10	467	0,28	1,12		ГОСТ 2590-2006 / СтЗ ГОСТ 19281-89
	Масса наплавленного металла 1.5 %							0,2	

1. Изготовление и приемка по ОСТ 24.940.01-90.
3. Сварные швы по ГОСТ 5264-80, электроды Э42 ГОСТ 9467-75. Катеты швов по наименьшей толщине сопрягаемых деталей.
4. Сетки, каркасы в сместах соприкосновения сварить с металлоконструкциями существующего фундамента.
5. Покрытие марки З-11 : грунтовка ГФ-021 ГОСТ25129-81 на 2 слоя, цвет серый.

Изм.	Лист	№ докум.	Подп.	Дата
Разраб.		Горожанкин		
Пров.		Чубанков		
Т.контр.		Хурасова		
Н.контр.		Бородин		
Утв.		Чубанков		

45.0000.06.00.00.000 КЖ

Участок сушки песка ЛЦ
Элемент фундамента Фо-11

Лит.	Масса	Масштаб
	—	1:20

Лист 12 Листов 12

ОЗММ ТО

Копировал Формат А1